ENGLISH / FRANÇAIS / ESPAÑOL

PW25000

MAX Paint Sprayer

INSTRUCTION MANUAL

PaintWIZ™/MC

FOR YOUR HOME
POUR LA MAISON
PARA EL HOGAR

ENGLISH - Please read and save this instruction manual for future reference. For customer care, please visit our website at www.paintwiz.com or call 1-800-650-0930 or 416-650-1430 8am to 4pm EST.
FOR HOUSEHOLD USE ONLY

FRANÇAIS - Veuillez lire et conserver ce manuel d'utilisation, pour référence ultérieure.
Pour le service à la clientèle, veuillez visiter notre site Web à www.paintwiz.com ou appeler 1-800-650-0930 ou 416-650-1430, entre 8 h et 16 h HAE.
STRICTEMENT RÉSERVÉ À UN USAGE DOMESTIQUE

ESPAÑOL - Lea y conserve este manual de instrucciones para futuras consultas. Para atención al cliente, visite nuestro sitio web www.paintwiz.com o llame al 1-800-650-0930 o al 416-650-1430 de 8 a.m. a 4 p.m. (hora del este).
SOLO PARA USO DOMÉSTICO

Intertek
3115903
CONFORMS TO UL STD NO. 1450
CERTIFIED TO CAN/CSA STD C22.2
No.68-09

Register your product at www.paintwiz.com/product-registration

TABLE OF CONTENTS

Contents 1

Safety Precautions..... 2 - 3

Assembly 3

Parts List 4

Preparation 5

Sprayer Controls..... 6

Spraying Technique 6

General Cleaning 7

Maintenance 7

Troubleshooting 8

Service and Parts 9

Warranty Information 9

Manuel de l'utilisateur (French)..... 10

Manual del usario (Spanish)..... 20

Thank you for purchasing your PaintWIZ™ Turbine Spray System. This product has been specially designed to provide an efficient application of paints and finishes for projects around your home.

Please read this USER MANUAL to understand how to operate your new PaintWIZ™ Turbine Spray System and you will be able to accomplish great results with every application.

Your PaintWIZ™ Turbine Spray System comes packaged with the following:

1. PaintWIZ™ Turbine Spray System, Spray Gun with 800ml Cup and a 2.6mm Nozzle Assembly.
2. 20 Foot Flexible Hose
3. Extra Nozzle Assembly 1.8mm
4. Extra 1.3L Cup
5. Viscosity Measuring Cup
6. 3 x Cone Paint Strainers
7. Cleaning Brush
8. Shoulder Strap

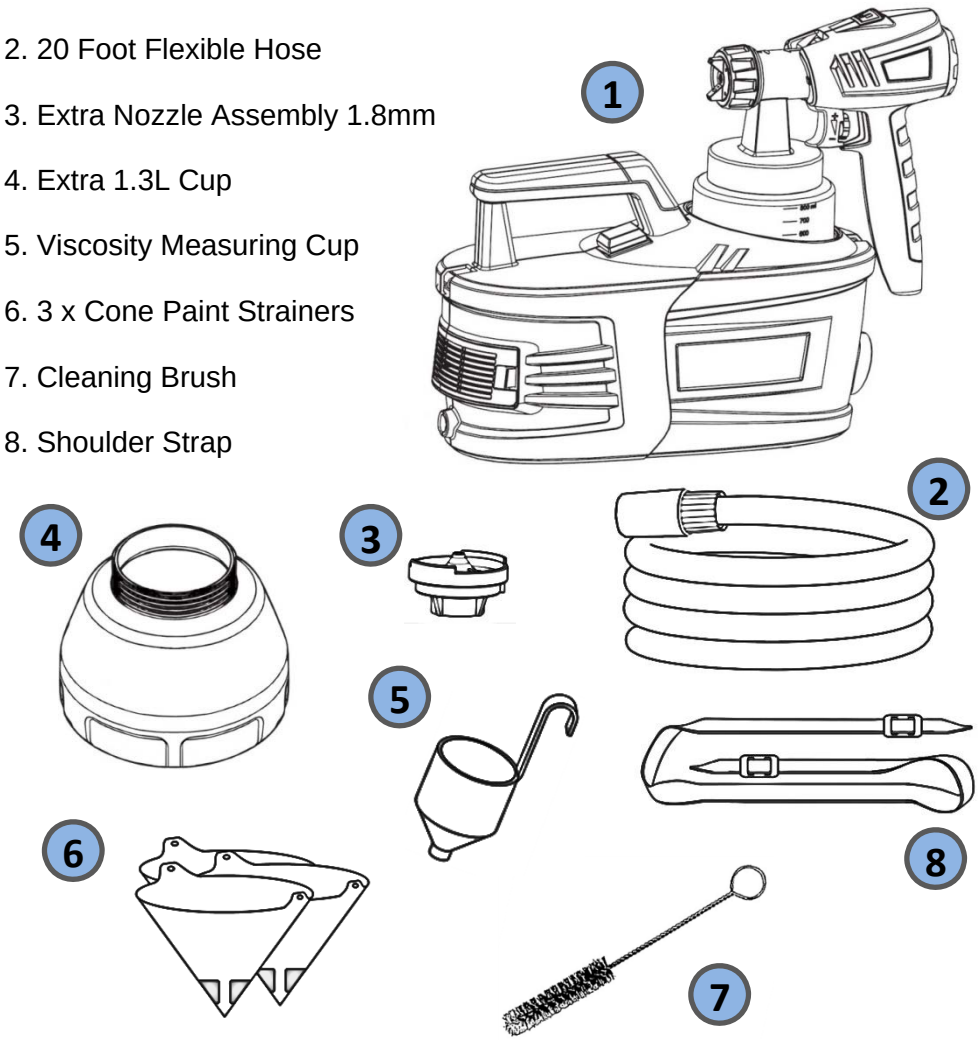

READ AND FOLLOW ALL SAFETY INSTRUCTIONS BEFORE USING THE EQUIPMENT

Save this instruction manual for future reference. The user is responsible to read and understand all safety instructions before operating the equipment. Failure to do this may result in serious injury or death and/or property damage. Repairs should always be performed by an authorized technician. Only genuine PaintWIZ™ replacement parts must be used.

HAZARD: EXPLOSION OR FIRE

Solvent fumes and paint fumes can explode or ignite. This could cause severe injury or property damage.
The turbine system must not be used in an area contaminated by volatile or flammable materials since sparking can be expected in the normal operation of the motor. This could ignite contaminants causing a dangerous explosion.

- Do not spray flammable or combustible materials near an open flame, pilot lights, sources of ignition such as cigarettes, motors, and electrical appliances, static electricity, sparks, heaters and hot objects.
- Keep spray area well-ventilated. Keep a good supply of fresh air moving through the work area.
- Turn off and disconnect power cord before servicing equipment.
- Do not smoke in the spray area.
- Do not operate light switches, engines, or similar spark producing products in the spray area.
- Fire extinguisher equipment must be present and in good working order.
- Do not use materials with a flashpoint below 70°F (21°C). Flashpoint is the temperature that a fluid can produce enough vapors to ignite.
- Plastic can cause static sparks. Never hang plastic to enclose the spray area. Do not use plastic drop cloths when spraying flammable materials.
- Do not spray any material onto turbine case or hose.
- Do not use materials that contain chlorine or bleach.
- Do not use halogenated hydrocarbon solvents such as methylene chloride and 1,1,1 trichloroethane.

HAZARD: HAZARDOUS VAPORS

Paints, solvents, stains, varnishes, insecticides and other materials can be harmful if inhaled or comes in contact with the skin, eyes or body. This could cause severe nausea, fainting or poisoning.

- Read MSDS (Material Safety Data Sheet) to know the specific hazards of the fluids you are using.
- Always wear appropriate clothing, gloves, eye and ear protection.
- Always wear a respirator or mask. Read all instructions of the respirator or mask to ensure that it will provide the necessary protection against the inhalation of harmful vapors.
- Store hazardous fluid in approved containers, and dispose of it according to applicable guideline.
- Do not stop or deflect fluid leaks with your hand or body.

PROP 65 WARNING

Handling the coated electrical wires of this product exposes you to lead, a chemical known to the State of California to cause cancer and birth defects or other reproductive harm. Wash hands after use.

ELECTRIC SHOCK HAZARD

- Do not immerse the turbine into water or any other liquids.
- Do not spray outdoors in windy or rainy weather conditions.
- Ensure electrical prongs are intact on turbine unit and extension cords.
- Always disconnect unit from main supply when filling the paint container.
- Never allow the unit to freeze.
- Do not use the power cord as a strength member to pull the turbine.

EXTENSION CORD USAGE

If using an extension cord, ensure that this extension cord is UL/CSA/ETL Certified. It is recommended to use a 16 gauge or 14 gauge cord. An undersized cord will cause a drop in line voltage resulting in loss of power and overheating. If unsure, use a heavier gauge.
If an extension cord will be used outdoors, it must be marked with the suffix W-A after the cord type designation.

EQUIPMENT MISUSE HAZARD

Misuse of equipment can cause serious injury or death.

- Never aim the sprayer at another person or animal. In the event of injury, seek expert medical advice immediately.
- Do not operate or spray near children. Keep children away from equipment at all times.
- Do not overreach or stand on an unstable support. Keep effective footing and balance at all times.
- Stay alert and watch what you are doing.
- Do not operate the unit when fatigued or under the influence of drugs or alcohol.
- Do not cover Air Filter Cover as this will restrict air to the intake and result in overheating.
- Do not kink or over-bend the hose.
- Do not use the hose as a strength member to pull or lift the equipment.
- Check the hose, hose connectors, power cord and other components before and after every use. Any worn or damaged parts should be replaced immediately.
- Use only genuine PaintWIZ™ replacement parts.
- This appliance is intended for household use ONLY.

SERVICING OF DOUBLE-INSULATED APPLIANCE

WITH A DOUBLE-INSULATED APPLIANCE, TWO SYSTEMS OF INSULATION ARE PROVIDED INSTEAD OF GROUNDING. NO GROUNDING MEANS IS PROVIDED ON A DOUBLE-INSULATED APPLIANCE, NOR SHOULD A MEANS FOR GROUNDING BE ADDED. SERVICING A DOUBLE INSULATED SPRAYER REQUIRES EXTREME CARE AND KNOWLEDGE OF THE SYSTEM, AND SHOULD BE DONE ONLY BY QUALIFIED SERVICE PERSONNEL. REPLACEMENT PARTS FOR A DOUBLE-INSULATED SPRAYER MUST BE IDENTICAL TO THE PARTS THEY REPLACE. YOUR DOUBLE INSULATED SPRAYER IS MARKED WITH THE WORDS “DOUBLE INSULATED” AND THE SYMBOL (SQUARE WITHIN A SQUARE) MAY ALSO BE MARKED ON THE APPLIANCE.

ASSEMBLY

Attaching shoulder Strap (optional)

Attach shoulder strap by looping each end of the strap on the eyelets located on both ends of the turbine.

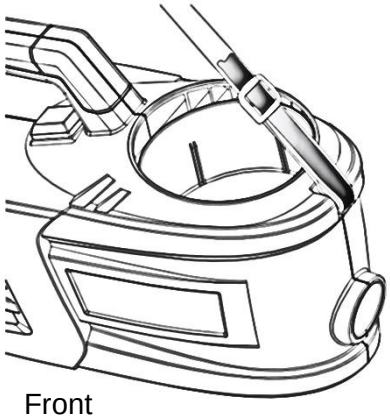

Front

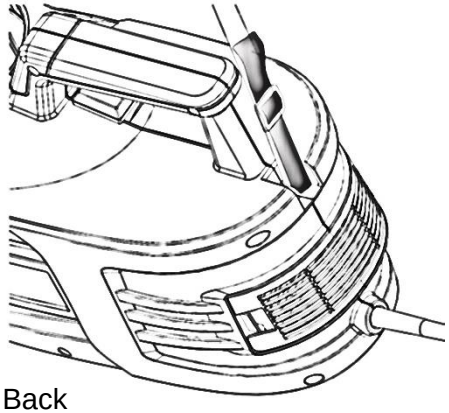

Back

Hose Connection

Attach one end of the air hose on the back of the spray gun and ensure the hose is securely in place. Repeat the same step when connecting to the turbine unit.

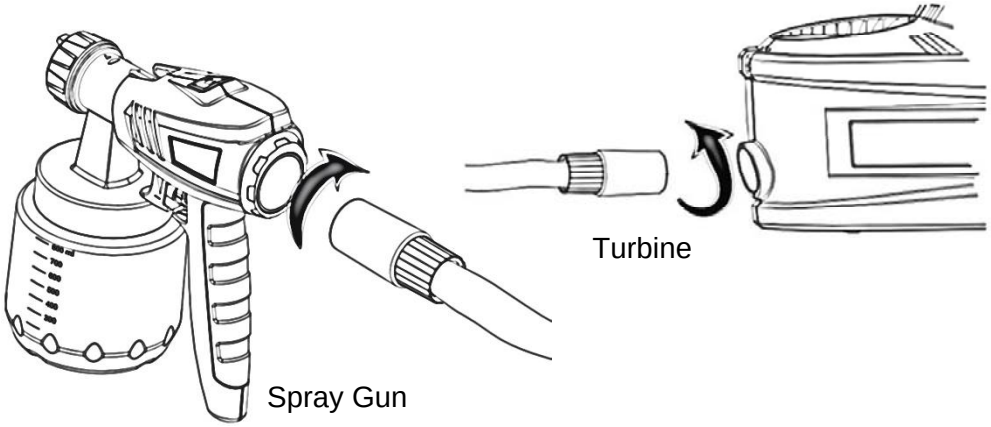

PARTS LIST

PW25000

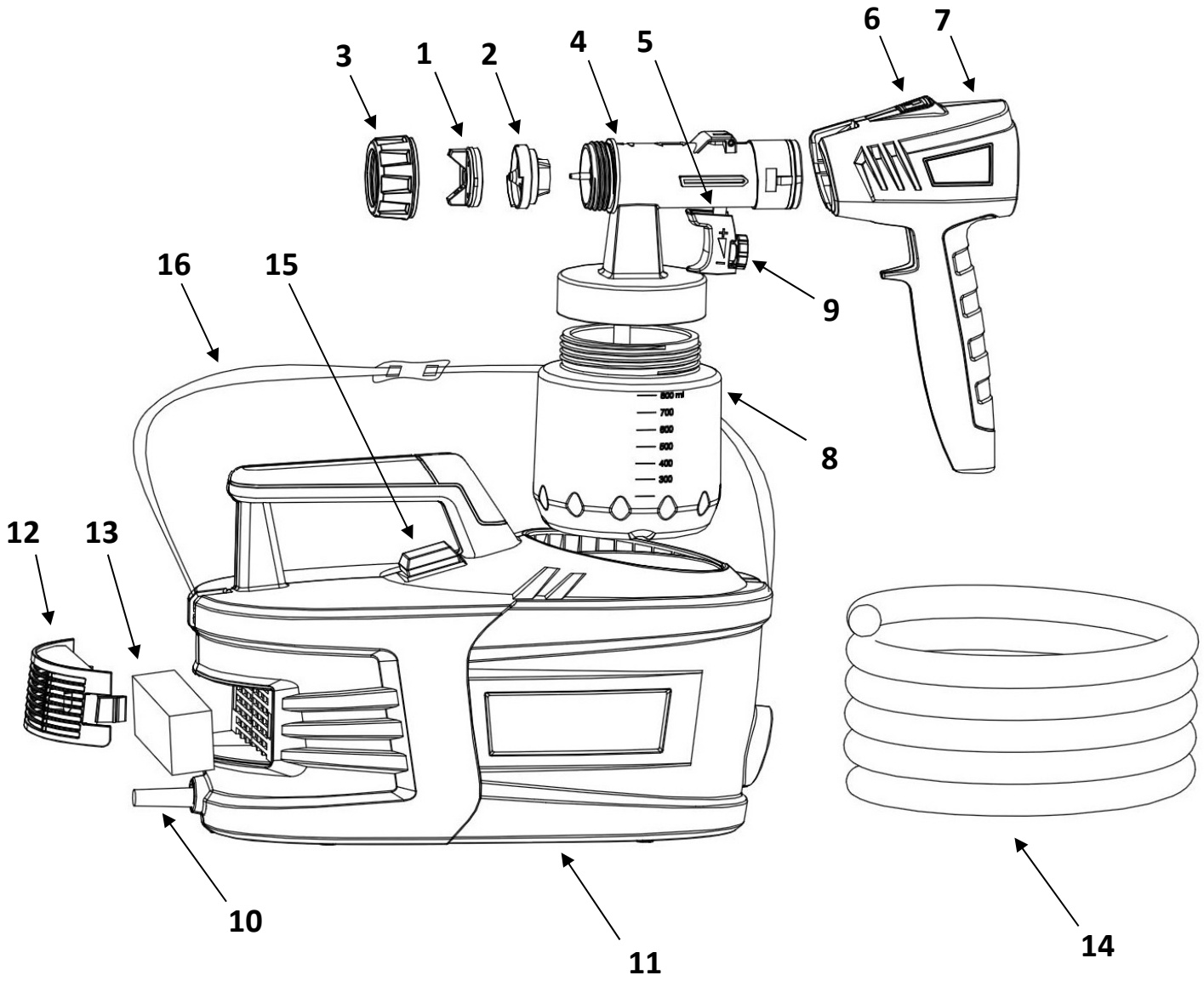

Number	Item Name
1	Air Cap
2	Nozzle
3	Collar
4	Gun Body - Front
5	Trigger
6	Unlock Release Button
7	Gun Body - Rear
8	Cup
9	Fluid Control Dial
10	Mains lead
11	Turbine
12	Filter Cover
13	Filter
14	Air Hose
15	ON / OFF Switch
16	Shoulder Strap

PREPARATION

Your PaintWIZ™ Turbine System can be used to spray a variety of materials including paints, stains, varnishes, enamels, lacquers, shellacs, urethanes, sealers, glazes and latex that are undiluted or slightly diluted.

NOTE: ***Thinning advice can always be found on the paint canister.***

The viscosity cup included helps measure the viscosity (thickness) of paint. For proper viscosity measurement, stir the material thoroughly.

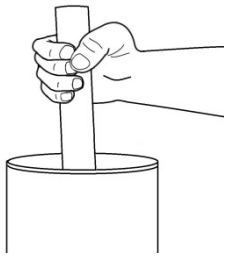

Submerge the viscosity cup in the material.

Hold the test cup up and measure the time in seconds until the material runs out.

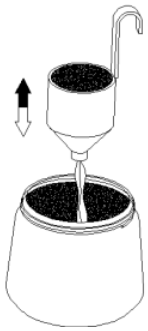

This is only an approximate guide.

Thinning recommendations:	
Spray material	Runout Time (Sec)
Oil enamel	25 - 60
Oil based primer	30 - 60
Oil stain	No thinning required
Clear sealer	No thinning required
Polyurethane	No thinning required
Varnish	20 - 60
Lacquer and lacquer sanding sealer	25 - 35
Automotive finishes	20 - 40
Latex	Up to 100

The material being used may need to be thinned with the appropriate solvent or thinner. For spraying of latex or thicker viscosity paint, it may be necessary to thin the material more than what is stated by the coating manufacturer.

Material should always be strained to remove impurities in the paint before spraying. Impurities may clog sprayer and will also result in a poor finish.

Once you have properly thinned and strained your material, fill the cup. Screw the cup onto the sprayer making sure that it is correctly threaded and secure.

Aligning the Pick-Up Tube

The Pick-Up Tube can be aligned depending on the angle you will be spraying. When the Pick-Up tube is positioned correctly, all of the contents in the container will be sprayed with minimal residue.

When spraying projects in a downward direction, the bottom of the Pick-Up Tube should point forwards.

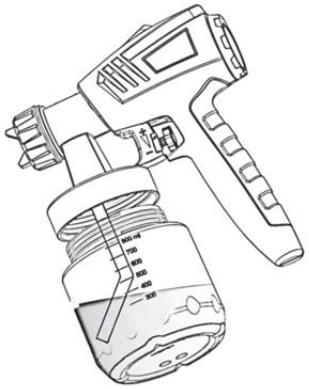

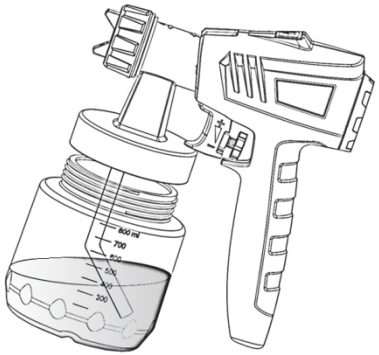

When spraying projects overhead, the bottom of the Pick-Up Tube should point backwards.

SPRAYER CONTROLS

Three different spray jet settings can be chosen on the sprayer depending on the application and target object.

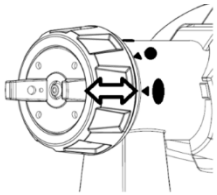

The Spray Pattern Selector can be found on the front section of the sprayer.

Rotate the Air Cap to align the arrowhead of your desired spray pattern to the horn on the Air Cap.

RISK OF INJURY! Never pull the trigger guard while adjusting the air cap.

The air cap can only be moved a quarter turn. Do not force.

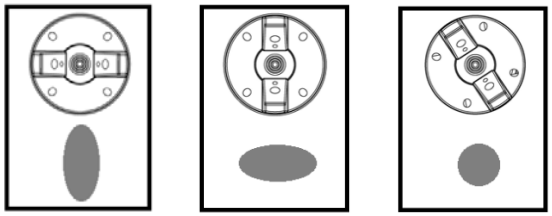

Turn the air cap to the horizontal position. This setting produces a vertical spray pattern.

Setting the air cap in a vertical position produces a horizontal spray pattern.

Setting the air cap at a 45º angle produces a round spray pattern. Because this spray pattern size is much smaller, you must turn down the fluid control to reduce the amount of paint spraying through the nozzle. If you do not do this, you will get runs.

Set the material volume by turning the Fluid Control Dial on the back side of the trigger.

Turn Dial clockwise (+) will increase the material volume.

Turn Dial anti-clockwise (-) will decrease the material volume.

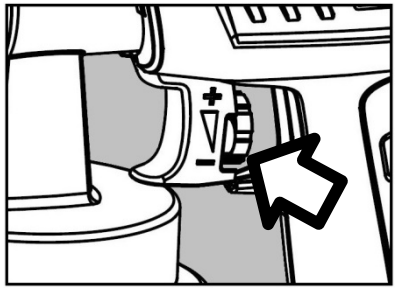

SPRAYING TECHNIQUE

The spray result will depend heavily on the smoothness and cleanliness of the surface to be sprayed. The surface should be carefully prepared and kept free of dust.
Cover or mask all surfaces not to be sprayed.
Before tackling any spraying, it is advisable to always test your spray pattern on cardboard or a similar surface to find the correct setting.

Begin spraying outside of the target area and avoid interruptions inside the target area.

Be sure to hold the spray gun at an even distance of approx. 2 to 12 inches to the target object.

Move the spray gun evenly cross-wise or up-and-down, depending on the spray pattern setting. A consistent movement of the spray gun results in an even surface quality.

When flexing your wrist while spraying, heavier build-up will occur in the center, resulting in unevenness and runs.

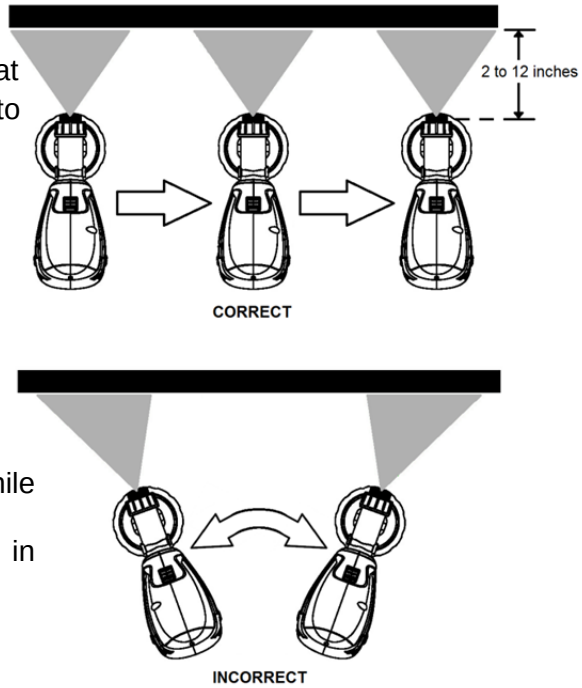

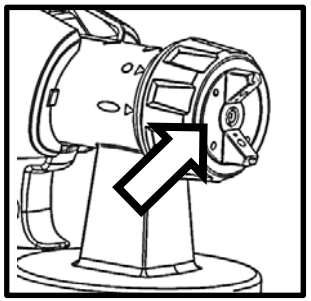

Wipe off any paint build-up on the nozzle and air cap.

GENERAL CLEANING

WARNING! Never hold any part of the turbine motor under water or immerse into liquids.

WARNING! Do not use materials with a flashpoint below 70°F (21°C). Flashpoint is the temperature that a fluid can produce enough vapors to ignite.

WARNING! The clean-up area must be free of flammable vapors and must be well ventilated.

Proper cleaning is the prerequisite for problem-free operation of your paint sprayer.

1. Unplug power cord, press and hold the trigger of the sprayer.

2. Unscrew the cup so that the material left inside the spray gun returns to the cup.

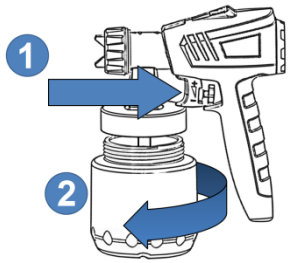

3. Empty the material left in the cup into a paint can or container.

4. Clean the cup with warm soapy water for water based materials, or the recommended mineral spirits for oil based material.

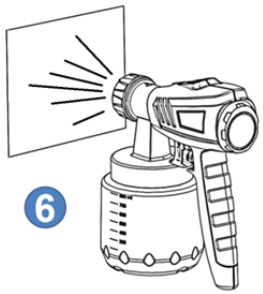

5. Pour a small amount of warm soapy water or mineral spirits into the cup and screw the cup back onto the sprayer.

6. Connect the turbine's power outlet and spray the solvent or water onto a cloth or scrap piece of material. When spraying cleaning solution, always do this outdoors and in a safe area.

7. Wipe down the outside of the sprayer with a cloth soaked with water or mineral spirits.

8. Unscrew the Collar and remove the Air Cap and Nozzle, then clean these components with water or mineral spirits and the supplied brush. **Never** use a sharp object to clean these parts.

NOTE: When assembling, pay attention to the small rib located at the bottom of the Nozzle. The recess located in the threads of the sprayer must match the rib of the Nozzle. Do not force.

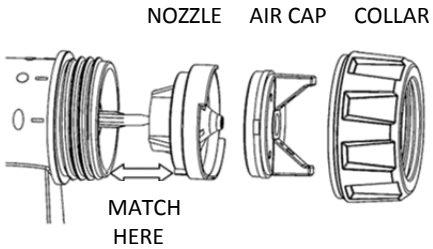

To unlock and detach the sprayer's front part, press the black "Unlock" button located on the top-center of the sprayer and carefully pull apart. Inspect and clean visible material on the front part.

Add lubricant like Vaseline or petroleum jelly to the black Rubber Seal, then reassemble sprayer.

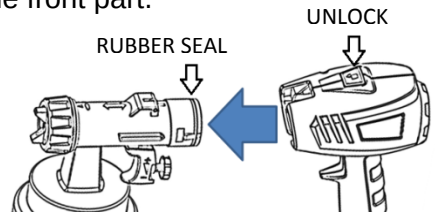

With the cleaning brush and warm soapy water, clean the Pick-Up Tube in the cup. Keeping the Pick-Up Tube clean is important as it is the material passage from Cup to the Gun. Any obstruction will affect material flow.

MAINTENANCE

Your PaintWIZ Turbine contains a washable/reusable filter. You must check and ensure that this filter remains clean.

1. Unclip the Air Filter Cover from the rear of the Turbine and open.

2. Remove the dirty filter and wash with warm soapy water. Allow to dry before reinstalling.

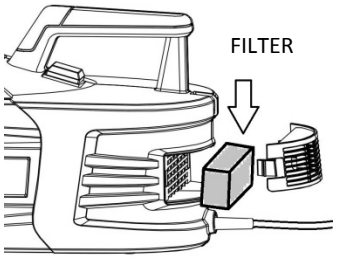

If the filter does not appear clean after washing, replace with a new one.

WARNING! Never operate the Turbine without the filter installed. This could cause debris to enter the Turbine and damage your equipment.

TROUBLESHOOTING

POOR SPRAY PATTERN

Cause	Fix
Material not thin enough	Thin with water or appropriate solvent
Diaphragm under lid of the cup not installed or dirty	Install or clean Diaphragm
Pick up Tube Clogged or loose	Clean or insert Pick-Up Tube
No pressure in cup	Tighten cup into sprayer
Blocked air passageway in sprayer body	Clean passageway (4mm vent hole underneath the cup lid)

MATERIAL DRIPS OR RUNS ON SPRAYED SURFACE

Cause	Fix
Too much material being sprayed	Turn fluid control dial anti-clockwise(-)
Slow pass	Increase the speed of your pass
Material too diluted	Add un-thinned material to accomplish correct run time
Spraying too close to painting surface	Hold sprayer at right angle to the painting surface and at a distance of 2-12 inches

HEAVY MATERIAL ON ONE SIDE OF THE PATTERN

Cause	Fix
Air cap holes partially blocked	Clean air cap thoroughly

MATERIAL DRY OR ROUGH ON SPRAYED SURFACE

Cause	Fix
Not enough material being sprayed	Turn fluid control dial clockwise (+)
Sprayer held too far from surface	Hold sprayer at a distance of 2-12 inches, or closer for small objects
Spray passes not well overlapped	Overlap passes by about 1/3 width over previous pass

PAINT LEAKING FROM FRONT OF GUN

Cause	Fix
Worn or damaged nozzle	Replace nozzle
Debris or dried material in nozzle	Clean nozzle

SPRAYING IN A PULSATING MANNER

Cause	Fix
Material cup is almost empty	Refill material cup
Blocked material passages	Thoroughly clean material passages with water or mineral spirits using supplied brush
Worn or damaged paint nozzle	Clean nozzle or replace if necessary
Diaphragm under lid of the cup not installed or dirty	Install or clean diaphragm
Sprayer’s air filter dirty	Clean or replace air filter

MATERIAL IS SPLATTERING

Cause	Fix
Viscosity is too thick	Thin material

SERVICE AND PARTS

Please read and follow the recommendations in the troubleshooting page.
This unit does not contain any serviceable electrical parts. Do not service yourself.
If you are having problems or have any questions, please visit www.paintwiz.com.
If you are still unable to find the answer, contact our offices at 1-800-650-0930 Monday to Friday 8am to 4pm EST within North America.
If you are outside of North America, you can reach us at 416-650-1430 Monday to Friday 8am to 4pm EST.

Register your product at www.paintwiz.com/product-registration

TECHNICAL DATA

Model	PW25000
Rated voltage	120 V ~
Rated input	4.7A
Double insulation	回
Container capacity	800mL

Fuji Industrial Spray Equipment
40 Magnetic Drive, Unit # 48
Toronto, Ontario M3J 2C4
Canada

TM/MC Copyright © 2015 Fuji Spray® Toronto, Canada

PaintWIZ™ Limited Warranty

PaintWIZ™, a division of Fuji Industrial Spray Equipment Ltd. ("Fuji") provides a 12 month limited home warranty on the product to the original purchaser effective from the date of purchase against defects in materials and workmanship.

The warranty does not cover damage or defects arising as a result of abuse, misuse, accident, negligence, malfunction, corrosion, normal wear and tear, inadequate or lack of spray gun or other aspects of maintenance of the product, damage arising from improper assembly, installation or operation, or damage arising from the product being used for a purpose other than that for which it was designed or intended. The warranty is void if repairs to the product are made or attempted by anyone other than Fuji or its authorized agent, or if any modifications to the product are made or attempted.

Purchasers located in North America must obtain a Return Material Authorization number by calling Fuji at 1-800-650-0930 before returning the product to Fuji or its designated representative. Purchasers located outside North America must contact the vendor from which they purchased the product. In all instances purchasers must return the product together with proof of purchase and with shipping prepaid. For valid warranty claims the product will be returned to the purchaser with shipping prepaid.

This is the only warranty provided by Fuji with respect to the product and is in lieu of any other warranties, express or implied, including but not limited to any warranty of merchantability or fitness for a particular purpose. Fuji's sole obligation under this warranty shall, at its option, be to either repair or replace a product determined by Fuji to be defective. In no event shall Fuji be liable for loss or profits, incidental or consequential damages, injury to any person or property, or any other damages of whatsoever nature. This warranty does not apply to accessories. This product has been designed for home usage only and is not intended for commercial purposes.

TABLE DES MATIÈRES

Contenu.....10

Consignes de sécurité.....11 - 12

Assemblage 13

Nomenclature 14

Préparation 15

Commandes du pistolet pulvérisateur ...16

Technique de pulvérisation.....16

Nettoyage général.....17

Entretien 17

Dépannage 18

Entretien et pièces de rechange.....19

Renseignements sur la garantie 19

Nous vous remercions pour votre achat d'un système de pistolet pulvérisateur à turbine PaintWIZ^{MC}. Ce produit a été spécialement conçu pour fournir une application efficace de peintures et de vernis pour vos projets à la maison.

Veuillez lire ce MANUEL D'UTILISATION pour comprendre comment utiliser votre nouveau système de pistolet pulvérisateur à turbine PaintWIZ^{MC} et pouvoir obtenir d'excellents résultats chaque fois que vous l'utilisez.

Votre système de pulvérisation à turbine PaintWIZ^{MC} comprend les éléments suivants :

1. Système de pulvérisation à turbine PaintWIZ^{MC}, pistolet pulvérisateur avec un godet de 800 ml et une buse de 2,6 mm.

2. Tuyau souple de 6 mètres

3. Buse supplémentaire de 1,8 mm

4. Godet supplémentaire de 1,3 L

5. Tasse à mesurer la viscosité

6. 3 filtres coniques

7. Brosse de nettoyage

8. Bandoulière

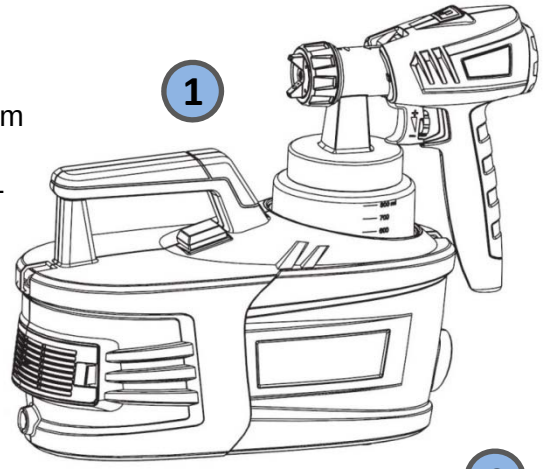

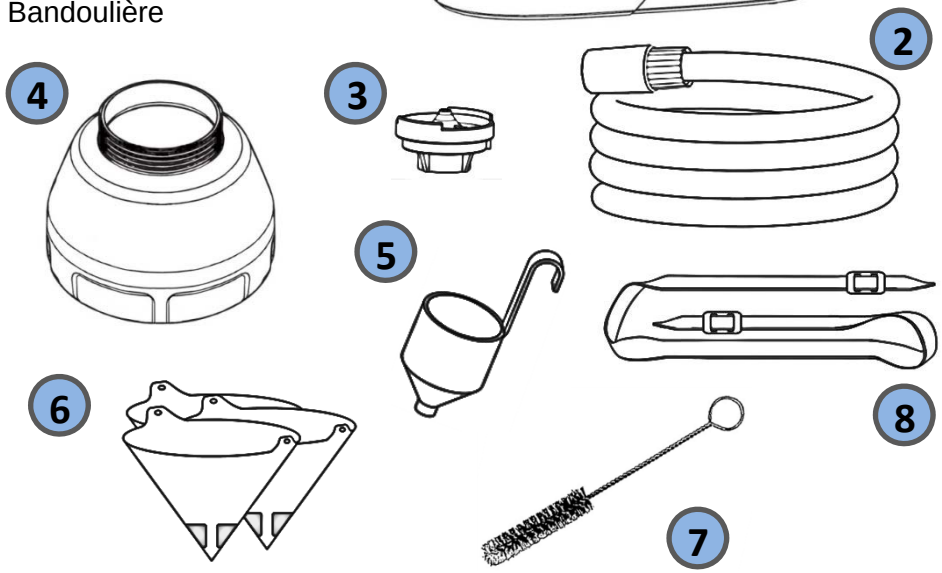

VEUILLEZ LIRE ET SUIVRE TOUTES LES INSTRUCTIONS DE SÉCURITÉ AVANT D'UTILISER LE MATÉRIEL

Conservez ce manuel d'utilisation, pour référence ultérieure. L'utilisateur a la responsabilité de lire et de comprendre toutes les instructions de sécurité avant d'utiliser le matériel. Ne pas prendre cette précaution pourrait causer des blessures graves, des dommages matériels importants ou même la mort. Les réparations doivent toujours être effectuées par un technicien agréé. Utilisez uniquement des pièces de rechange PaintWIZ^MC authentiques.

DANGER : EXPLOSION OU FEU

Les vapeurs de solvant et les vapeurs de peinture peuvent exploser ou prendre feu. Cela pourrait causer des blessures graves ou des dommages matériels importants.
Le système de pulvérisation à turbine ne doit pas être utilisé dans une zone contaminée par des matériaux volatiles ou inflammables, car le fonctionnement normal du moteur provoque parfois des étincelles. Ces étincelles pourraient mettre le feu aux contaminants et causer une explosion dangereuse.

- Ne pulvérisez pas des matériaux inflammables ou explosifs à proximité d'une flamme vive, de lampes témoins, de sources d'ignition (comme des cigarettes, des moteurs ou des appareils électriques), d'électricité statique, d'étincelles, d'appareils de chauffage ou d'objets chauds.
- Assurez-vous que la pièce où vous utilisez le pistolet est bien ventilée. Assurez-vous que la zone où vous travaillez reçoit constamment de l'air frais de l'extérieur.
- Veillez à éteindre et à débrancher le cordon d'alimentation avant de procéder à l'entretien du matériel.
- Ne fumez pas dans la pièce où vous utilisez le pistolet.
- N'utilisez pas d'interrupteurs électriques, de moteurs ou d'autres appareils produisant des étincelles à proximité du pistolet.
- Vous devez disposer d'un extincteur d'incendie en état de marche.
- N'utilisez pas de matériaux dont le point d'éclair est inférieur à 21 °C (70 °F). Le point d'éclair est la température à laquelle un liquide peut produire suffisamment de vapeurs pour s'enflammer.
- Le plastique peut causer de l'électricité statique. Ne suspendez jamais des toiles en plastique pour enclore la zone à pulvériser. N'utilisez pas de toiles de peintre en plastique lorsque vous pulvérisez des matériaux inflammables.
- Ne vaporisez pas de produit sur le couvercle ou le tuyau de la turbine.
- N'utilisez pas de matériaux contenant du chlore ou de l'eau de Javel.
- N'utilisez pas de solvants à base d'hydrocarbures halogénés comme le dichlorométhane ou le trichloro-1,1,1-éthane.

DANGER : VAPEURS DANGEREUSES

Les peintures, les solvants, les teintures, les vernis, les insecticides et les autres matériaux peuvent être nuisibles quand ils sont inhalés ou quand ils entrent en contact avec la peau, les yeux ou le corps. Ils peuvent provoquer de fortes nausées, des vomissements et des évanouissements.

- Veuillez lire la fiche technique sur la sécurité des substances (FTSS) pour connaître les dangers spécifiques des liquides que vous utilisez.
- Portez toujours des vêtements appropriés, des gants, une protection pour les yeux et pour les oreilles.
- Portez toujours un respirateur ou un masque. Lisez toutes les instructions fournies avec le respirateur ou le masque pour vous assure qu'il fournit une protection adéquate contre l'inhalation de vapeurs nuisibles.
- Emmagasinez les liquides dangereux dans des récipients approuvés et suivez les directives applicables pour les mettre au rebut.
- Ne tentez jamais d'arrêter ou de dévier des fuites de fluide avec votre main ou votre corps.

AVERTISSEMENT CONCERNANT LA PROPOSITION 65

Le maniement des fils électriques isolés de ce produit vous expose au plomb et à un composé chimique reconnu dans l'état de la Californie comme produit pouvant provoquer des cancers, des déficiences de naissance ou d'autres dangers pour la reproduction. Lavez-vous les mains après l'usage.

DANGER DE CHOC ÉLECTRIQUE

- Ne trempez jamais le pulvérisateur à turbine dans l'eau ou dans d'autres liquides.
- N'utilisez pas le pistolet à l'extérieur quand il pleut ou fait du vent.
- Assurez-vous que les fiches électriques du système de pulvérisation à turbine et des rallonges électriques sont en bon état.
- Débranchez toujours l'appareil de son alimentation électrique avant de remplir le récipient de peinture.
- Ne laissez jamais le système geler.
- N'utilisez pas le cordon d'alimentation comme un élément de renforcement pour tirer le système de pulvérisation à turbine.

USAGE DE RALLONGES ÉLECTRIQUES

Si vous utilisez une rallonge électrique, assurez-vous que cette rallonge est certifiée UL/CSA/ETL. Il est recommandé d'utiliser une rallonge électrique de taille 16 jauges ou 14 jauges. Un cordon électrique de taille trop petite entraînerait une chute de la tension de ligne, résultant en une perte de puissance et une surchauffe. En cas de doute, utilisez un cordon de plus grosse taille.
Si vous avez besoin d'utiliser une rallonge électrique à l'extérieur, vérifiez qu'elle porte une marque avec le suffixe « W-A » après la désignation du type de cordon.

DANGERS DE MAUVAISE UTILISATION DU PRODUIT

Une mauvaise utilisation du produit peut causer des blessures graves ou la mort.

- Ne dirigez jamais le pistolet vers une autre personne ou un animal. En cas de la blessure, consultez immédiatement un médecin.
- Ne travaillez pas et n'utilisez pas le pistolet à proximité d'enfants. Tenez les enfants à distance de l'appareil en tout temps.
- Ne vous penchez pas trop en avant et ne montez pas sur un support instable. Gardez toujours une position stable et sûre en tout temps.
- Restez alerte et concentrez-vous sur votre travail.
- N'utilisez pas l'appareil quand vous êtes fatigué, en état d'ébriété ou sous l'influence de médicaments ou de drogues.
- Ne recouvrez pas le couvercle du filtre à air, car cela limiterait l'admission d'air, résultant en une surchauffe.
- Veillez à ne pas tortiller ou plier le tuyau de façon excessive.
- N'utilisez pas le tuyau souple comme un élément de renforcement pour tirer ou soulever le matériel.
- Vérifiez le tuyau, les raccords du tuyau, le cordon d'alimentation électrique et les autres composants, avant et après chaque usage. Remplacez immédiatement toute pièce usée ou endommagée.
- Utilisez uniquement des pièces de rechange PaintWIZ^{MC} authentiques.
- Cet appareil est STRICTEMENT réservé à un usage domestique.

ENTRETIEN DES APPAREILS À ISOLATION DOUBLE

UN APPAREIL À ISOLATION DOUBLE UTILISE DEUX SYSTÈMES D'ISOLATION PLUTÔT QU'UNE MISE À LA MASSE. UN APPAREIL À ISOLATION DOUBLE N'A PAS DE SYSTÈME DE MASSE ET NE DOIT PAS ÊTRE CONNECTÉ À LA MASSE. L'ENTRETIEN D'UN PISTOLET PULVÉRISATEUR À ISOLATION DOUBLE EXIGE DES PRÉCAUTIONS EXTRÊMES, AINSI QUE LA CONNAISSANCE DU SYSTÈME; IL DOIT ÊTRE EFFECTUÉ SEULEMENT PAR UN TECHNICIEN QUALIFIÉ. LES PIÈCES DE RECHANGE POUR UN PISTOLET PULVÉRISATEUR À ISOLATION DOUBLE DOIVENT ÊTRE IDENTIQUES AUX PIÈCES QU'ELLES REMPLACENT. VOTRE PULVÉRISATEUR PISTOLET À ISOLATION DOUBLE EST ACCOMPAGNÉ DE LA MENTION « DOUBLE INSULATED » (ISOLATION DOUBLE) ET PEUT ÉGALEMENT PORTER LE SYMBOLE CORRESPONDANT (UN CARRÉ À L'INTÉRIEUR D'UN AUTRE).

ASSEMBLAGE

Fixation de la bandoulière (facultatif)
Attachez la bandoulière en faisant passer chaque extrémité de la bandoulière dans les anneaux situés de chaque côté du pulvérisateur à turbine.

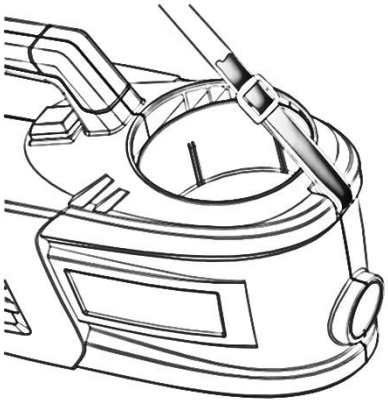

Avant

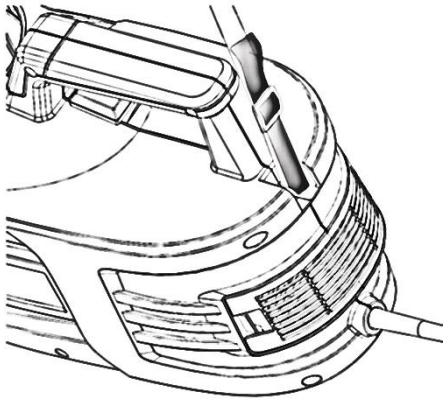

Arrière

Raccordement du tuyau

Attachez une extrémité du tuyau d'air à l'arrière du pistolet pulvérisateur et assurez-vous que le tuyau est bien fixé en place Répétez la même étape pour la raccorder au pulvérisateur à turbine.

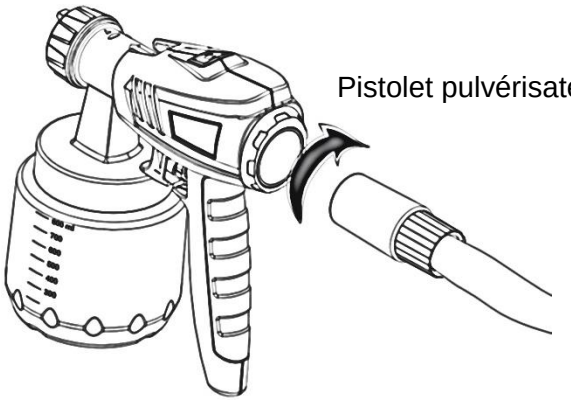

Pistolet pulvérisateur

Turbine

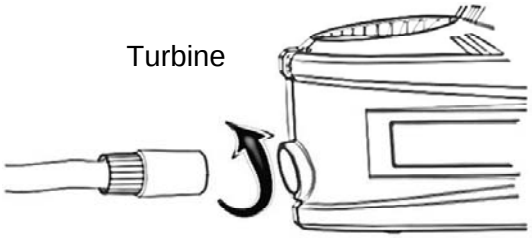

NOMENCLATURE

PW25000

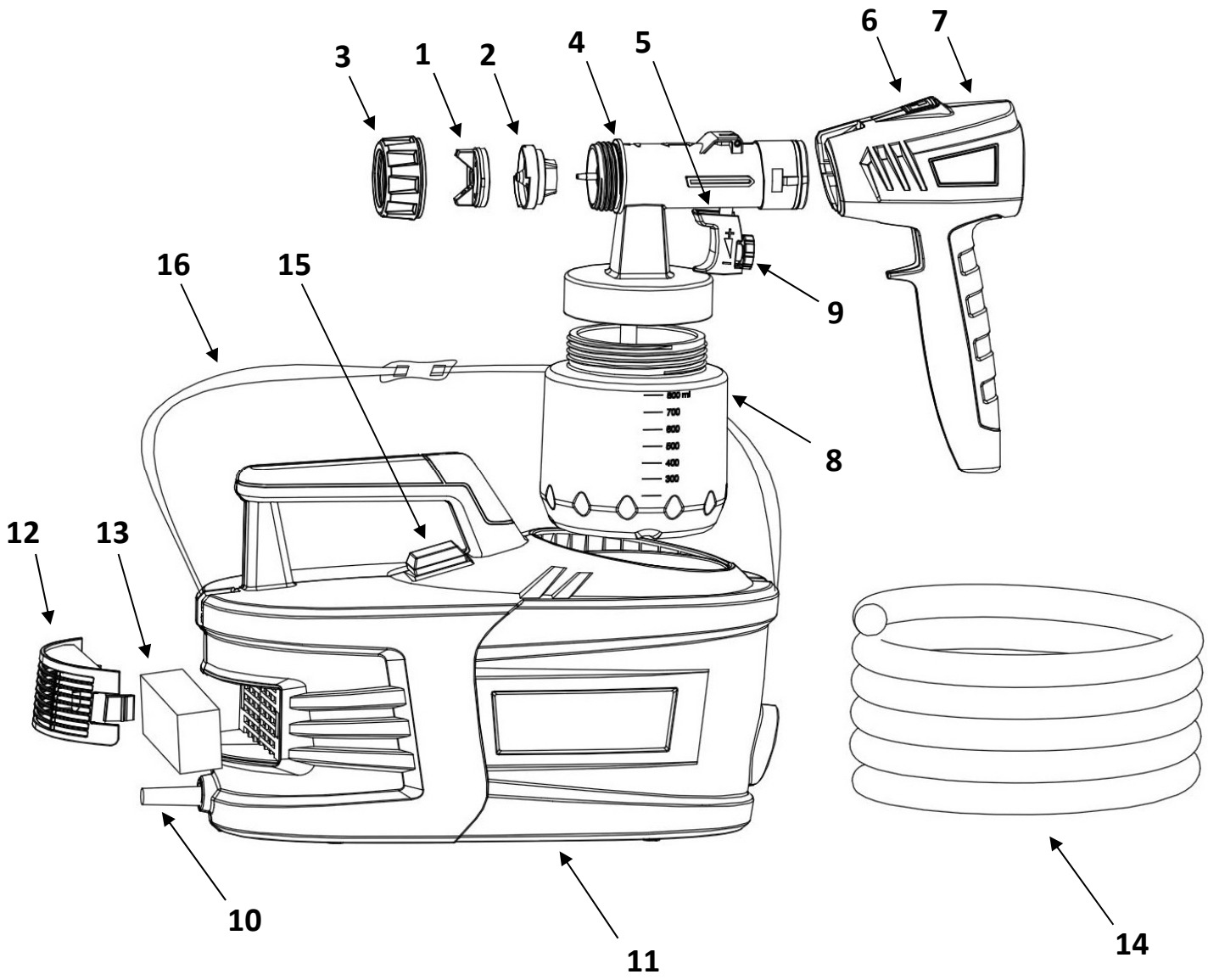

Élément	Nom de la pièce
1	Chapeau d'air
2	Buse
3	Bague
4	Corps du pistolet - Avant
5	Gâchette
6	Bouton de dégagement du verrouillage
7	Corps du pistolet - Arrière
8	Godet
9	Bouton de réglage du flux de produit
10	Câble électrique
11	Turbine
12	Couvercle du filtre
13	Filtre
14	Tuyau d'air
15	Bouton marche-arrêt
16	Bandoulière

PRÉPARATION

Vous pouvez utiliser votre système de pulvérisation à turbine PaintWIZ^{MC} pour pulvériser une variété de matériaux, y compris les peintures, les teintures, les vernis, les peintures-émail, les laques, les gommes-laques, les uréthanes, les peintures pour couche d'impression, les glacis et les latex, non dilués ou légèrement dilués.

AVIS : ***Les pots de peinture portent toujours des indications sur comment diluer leur contenu.***

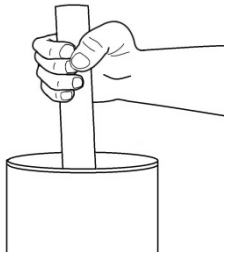

La tasse à mesurer la viscosité comprise, mesure la viscosité (l'épaisseur) de la peinture. Pour bien mesurer la viscosité, mélangez bien le produit.

Plongez la tasse à mesurer la viscosité dans le produit.

Tenez la tasse à mesurer la viscosité en hauteur et mesurez le temps (en secondes) nécessaire pour que le produit s'écoule.

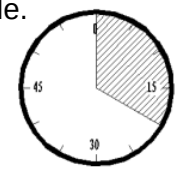

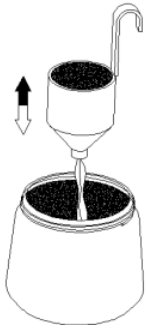

Il s'agit seulement d'un guide approximatif.

Recommandations pour la dilution :	
Produit à pulvériser	Temps d'écoulement (en secondes)
Peinture-émail à l'huile	25 à 60
Apprêt à base d'huile	30 à 60
Teinture à l'huile	Pas besoin de dilution
Peinture pour couche d'impression transparente	Pas besoin de dilution
Polyuréthane	Pas besoin de dilution
Vernis	20 à 60
Laque et laque de scellement ponçable	25 à 35
Vernis de finition pour automobiles	20 à 40
Latex	Jusqu'à 100

Le produit utilisé peut avoir besoin d'être dilué avec un solvant ou un diluant approprié. Pour pulvériser du latex ou toute autre peinture de viscosité élevée, il peut s'avérer nécessaire de diluer le produit plus qu'indiqué par le fabricant du revêtement.

Le produit doit toujours être filtré pour en retirer les impuretés avant de le pulvériser. Les impuretés peuvent obstruer le pistolet et peuvent aussi résulter en un fini de mauvaise qualité.

Après avoir dilué correctement le produit et l'avoir filtré, remplissez le godet. Vissez le godet sur le pistolet en vous assurant qu'il est vissé correctement et bien fixé

Alignement du tube plongeur

Alignez le tube plongeur en fonction de l'angle avec lequel vous allez pulvériser. Quand le tube plongeur est disposé correctement, tout le contenu du godet peut être pulvérisé, en laissant très peu de résidu.

Lorsque vous pulvérisez des projets dans une direction descendante, le bas du tube plongeur doit pointer vers l'avant.

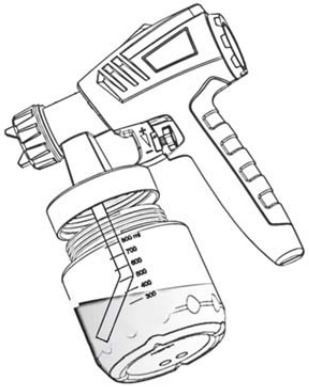

Lorsque vous pulvérisez des projets dans une direction ascendante, le bas du tube plongeur doit pointer vers l'arrière.

COMMANDES DU PISTOLET PULVÉRISATEUR

Vous pouvez choisir parmi trois positions de réglage possibles du pistolet, selon le type d'application et la surface cible.

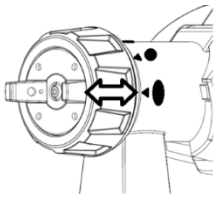

Le sélecteur du mode de pulvérisation se trouve sur la partie avant du pistolet.

Faites tourner le chapeau d'air pour aligner la flèche du mode de pulvérisation désiré avec le dessin sur le chapeau d'air.

RISQUE DE BLESSURE! Ne tirez jamais sur la protection de la gâchette pendant que vous ajustez le chapeau d'air.

Le chapeau d'air peut tourner de seulement un quart de tour. Ne forcez pas.

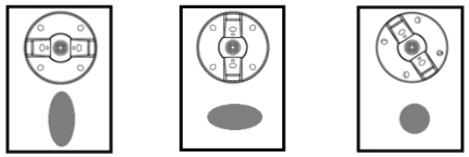

Tournez les oreilles du chapeau d'air à la position horizontale. Cette position de réglage produit un mode de pulvérisation vertical.

Régler les oreilles du chapeau d'air à la position verticale produit un mode de pulvérisation horizontal.

Régler les oreilles du chapeau d'air à un angle de 45° produit un mode de pulvérisation circulaire. Ce mode de pulvérisation étant beaucoup plus compact, vous devez diminuer le bouton de débit de produit pour réduire la quantité de peinture pulvérisée par la buse. Si vous ne le faites pas, vous ferez des bavures.

Réglez le débit de produit en faisant tourner le bouton de réglage du flux de produit, à l'arrière de la gâchette.

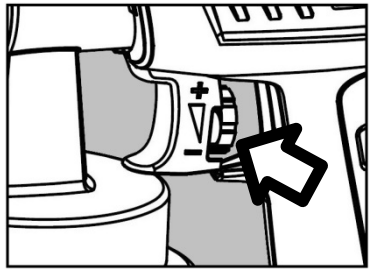

Tournez le bouton dans le sens des aiguilles d'une montre (+) pour augmenter le volume de produit.

Tournez le bouton dans le sens contraire aux aiguilles d'une montre (-) pour diminuer le volume de produit.

TECHNIQUE DE PULVÉRISATION

Le résultat de la pulvérisation dépendra fortement de la texture et de la propreté de la surface à pulvériser. La surface doit être soigneusement préparée et gardée à l'abri de la poussière.
Couvrez ou masquez toutes les surfaces ne devant pas être pulvérisées.
Avant de commencer tout travail de pulvérisation, il est toujours prudent d'essayer votre mode de pulvérisation sur du carton ou sur une surface similaire afin de peaufiner les réglages.

Commencez la pulvérisation à l'extérieur de la zone à pulvériser et évitez toute interruption à l'intérieur de la zone à pulvériser.

Maintenez le pistolet à peinture à une distance constante entre 5 et 30 centimètres de l'objet cible.

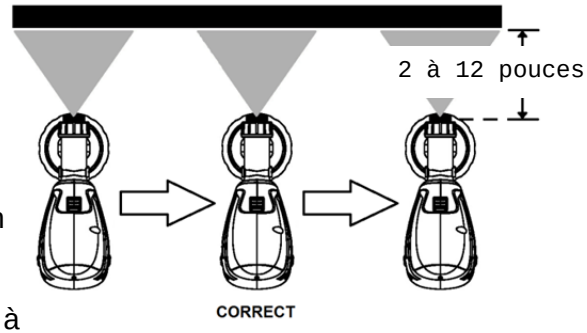

Déplacez le pistolet à peinture de façon régulière, soit de gauche à droite, soit de haut en bas, selon le mode de pulvérisation choisi. Un mouvement régulier du pistolet à peinture permet d'obtenir une surface de grande qualité.

Si vous pulvérisez en faisant des mouvements du poignet, une accumulation plus importante se produit dans la partie centrale, provoquant des résultats irréguliers et des bavures.

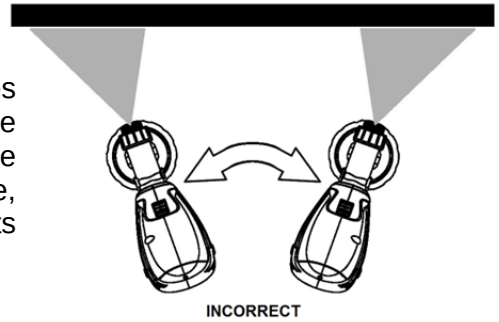

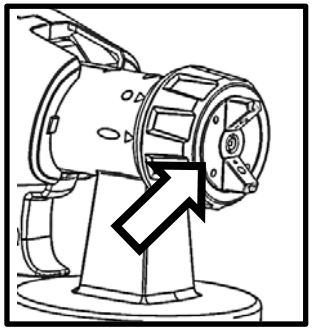

Nettoyez toute accumulation de peinture sur la buse et le chapeau d'air.

NETTOYAGE GÉNÉRAL

AVERTISSEMENT! Ne placez jamais une partie quelconque pulvérisateur à turbine ou du moteur sous l'eau ou immerge dans un liquide.

AVERTISSEMENT! N'utilisez pas de matériaux dont le point d'éclair est inférieur à 21 °C (70 °F). Le point d'éclair est la température à laquelle un liquide peut produire suffisamment de vapeurs pour s'enflammer.

AVERTISSEMENT! La zone de nettoyage doit être libre de toute vapeur inflammable et doit être bien ventilée.

Votre pistolet de peinture ne peut pas fonctionner correctement s'il n'a pas été au préalable bien nettoyé.

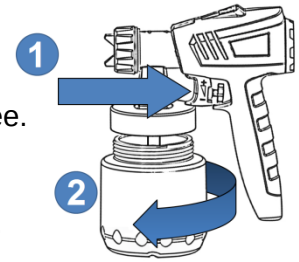

1. Débranchez le cordon d'alimentation électrique, appuyez et maintenez la gâchette du pistolet enfoncée.

2. Dévissez le godet, de façon à ce que le produit restant à l'intérieur du pistolet retourne dans le godet.

3. Videz le produit restant dans le godet dans un pot de peinture, ou tout autre récipient.

4. Nettoyez le godet avec de l'eau savonneuse chaude si le produit est à base d'eau, ou avec un diluant pour peintures adéquat si le produit est à base d'huile.

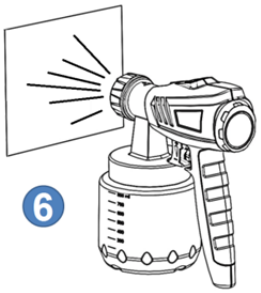

5. Versez une petite quantité d'eau savonneuse chaude ou de diluant pour peintures dans le godet et vissez le godet sur le pistolet.

6. Branchez le cordon d'alimentation du pistolet et pulvérisez le solvant ou l'eau sur un chiffon ou sur un morceau de carton. Lorsque vous pulvérisez la solution de nettoyage, faites-le à l'extérieur, dans une zone sans risque.

7. Essuyez l'extérieur du pistolet avec un chiffon trempé dans l'eau ou dans du diluant pour peintures.

8. Dévissez la bague et retirez le chapeau d'air et la buse, puis nettoyez-les avec la brosse fournie et de l'eau, ou du diluant à peintures. N'utilisez **jamais** un objet pointu ou tranchant pour nettoyer ces parties.

REMARQUE : Lors de l'assemblage, faites attention à la petite nervure située en bas de la buse. Le renfoncement situé dans le filetage du pistolet doit être aligné avec la nervure sur la buse. Ne forcez pas.

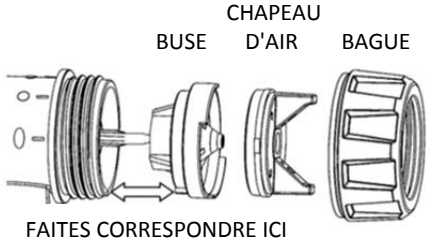

Pour déverrouiller et détacher la partie avant du pistolet, appuyez sur le bouton noir « Unlock » (Ouvrir) situé au centre de la partie supérieure du pistolet, puis ouvrez le pistolet en faisant attention. Inspectez la partie avant du pistolet et nettoyez tout le produit visible.

Placez du lubrifiant (vaseline ou gelée de pétrole) sur le joint d'étanchéité en caoutchouc noir, puis remontez le pistolet.

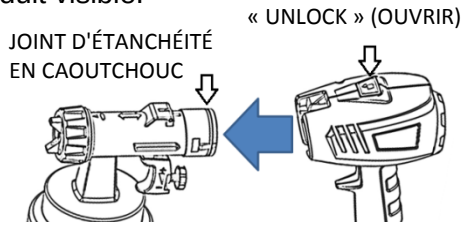

Utilisez la brosse de nettoyage et de l'eau savonneuse chaude pour nettoyer le tube plongeur dans le godet. Il est important que le tube plongeur soit toujours propre car le produit doit le traverser pour passer du godet au pistolet, et toute obstruction affecterait donc le débit de produit.

ENTRETIEN

Votre pistolet pulvérisateur PaintWIZ contient un filtre lavable et réutilisable. Vous devez vérifier et vous assurer que ce filtre reste propre.

1. Déboîtez le couvercle du filtre à air de l'arrière du pulvérisateur à turbine et ouvrez-le.

2. Enlevez le filtre sale et lavez-le avec de l'eau savonneuse chaude. Laissez-le sécher avant de le remettre en place.

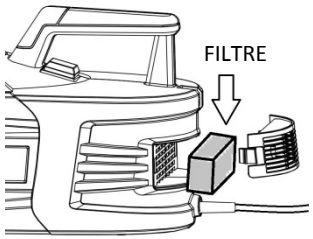

Si le filtre n'apparaît pas propre après l'avoir lavé, remplacez-le avec un filtre neuf.

AVERTISSEMENT! N'utilisez jamais le pistolet pulvérisateur si le filtre n'est pas en place. Cela pourrait laisser des débris entrer dans le pistolet et endommager votre matériel.

GUIDE DE DÉPANNAGE

MODE DE PULVÉRISATION INADÉQUAT

Cause	Solution
Le produit n'est pas assez dilué	Diluez-le avec de l'eau ou un solvant approprié
Diaphragme sous le couvercle du godet manquant ou sale	Installez ou nettoyez le diaphragme
Tube plongeur bouché ou déboîté	Nettoyez ou insérez le tube plongeur
Pas de pression dans le godet	Vissez bien le godet sur le pistolet
Passage de l'air bloqué dans le corps du pistolet	Nettoyez le passage de l'air (ouverture de ventilation de 4 mm sous le couvercle du godet)

GOUTTES OU BAVURES DE PRODUIT SUR LA SURFACE À PULVÉRISER

Cause	Solution
Trop de produit a été pulvérisé	Tournez le bouton de réglage du flux de produit dans le sens contraire aux aiguilles d'une montre (-)
Passages trop lents	Augmentez la vitesse de vos passages
Produit trop dilué	Ajoutez du produit non dilué pour obtenir un temps de passage approprié
Pulvérisation à une distance trop proche de la surface à peindre	Tenez le pistolet perpendiculairement à la surface à peindre et à une distance entre 5 et 30 centimètres

COUCHE DE PRODUIT PLUS ÉPAISSE SUR UN CÔTÉ

Cause	Solution
Trous du chapeau d'air partiellement bloqués	Nettoyez soigneusement le chapeau d'air

PRODUIT SÉCHÉ OU IRRÉGULIER SUR LA SURFACE À PULVÉRISER

Cause	Solution
La quantité de produit pulvérisé est insuffisante	Tournez le bouton de réglage du flux de produit dans le sens des aiguilles d'une montre (+)
Pistolet tenu trop loin de la surface	Tenez le pistolet à une distance entre 5 et 30 centimètres de l'objet cible, ou plus près pour les petits objets
Mauvais chevauchement entre les passages	Le chevauchement entre les passages successifs doit être d'environ 1/3 de la largeur du passage précédent

FUITE DE PEINTURE À L'AVANT DU PISTOLET

Cause	Solution
Buse usée ou endommagée	Remplacez la buse
Débris ou produit séché dans la buse	Nettoyez la buse

PULVÉRISATION PAR À-COUPS

Cause	Solution
Le godet de produit est presque vide	Godet de produit de remplissage
Passages de produit bloqués	Nettoyez soigneusement les passages de produit avec la brosse fournie et de l'eau, ou du diluant à peintures
Buse usée ou endommagée	Nettoyez la buse ou remplacez-la si nécessaire
Diaphragme sous le couvercle du godet manquant ou sale	Installez ou nettoyez le diaphragme
Filtre à air du pistolet sale	Nettoyez ou remplacez le filtre à air

ÉCLABOUSSURES DE PEINTURE

Cause	Solution
Viscosité trop épaisse	Diluez le produit

ENTRETIEN ET PIÈCES DE RECHANGE

Veuillez lire et suivre les recommandations de la page sur le dépannage. Aucune pièce électrique de cet appareil n'est réparable. N'essayez jamais d'effectuer des réparations vous-même.
Si vous avez des problèmes ou avez des questions quelconques, veuillez visiter www.paintwiz.com.
Si vous ne trouvez pas la réponse à vos questions sur notre site, contactez-nous au 1-800-650-0930 , du lundi au vendredi, de 8 h à 16 h HAE si vous habitez en Amérique du Nord.
Si vous habitez hors d'Amérique du Nord, vous pouvez nous contacter au (416) 650-1430, du lundi au vendredi, de 8 h à 16 h HAE.

Enregistrez votre produit à www.paintwiz.com/product-registration

DONNÉES TECHNIQUES

Modèle	PW25000
Tension nominale	120 V ~
Entrée nominale	4.7A
Isolation double	回
Capacité du réservoir	800mL

Fuji Industrial Spray Equipment
40 Magnetic Drive, Unit # 48
Toronto, Ontario M3J 2C4
Canada

Copyright © 2015 Fuji Spray® Toronto, Canada

Garantie limitée du PaintWIZ^{MC}

PaintWIZ^{MC} est une division de Fuji Industrial Spray Equipment Ltd. (« Fuji ») et fournit à l'acheteur d'origine, pour l'usage du produit à la maison, une garantie limitée contre toute défaillance liée à un vice de matériau ou de fabrication, pendant une période de 12 mois à partir de la date d'achat.

La garantie ne couvre pas les dommages ou les anomalies résultant d'un usage abusif ou incorrect, d'un accident, de négligence, de mauvaise utilisation, de corrosion, de l'usure normale, d'une utilisation sans peinture ou avec une peinture inadéquate, d'un mauvais entretien de l'appareil, les dommages résultant d'un mauvais assemblage, d'une mauvaise installation ou utilisation, ou encore les dommages résultant d'une utilisation à des fins autres que celles pour lesquelles il a été conçu ou destiné. La garantie sera invalidée si des réparations de l'appareil ont été effectuées ou tentées par une personne autre que Fuji ou un de ses agents autorisés, ou si une modification quelconque de l'appareil a été apportée ou tentée.

Les acheteurs habitant en Amérique du Nord doivent obtenir un numéro d'Autorisation de Retour en appelant Fuji au 1-800-650-0930 avant de retourner l'appareil à Fuji ou à un de ses représentants autorisés. Les acheteurs habitant hors de l'Amérique du Nord doivent contacter le magasin où ils ont acheté leur appareil. Dans tous cas les acheteurs qui retournent un appareil doivent l'accompagner d'une copie de la preuve d'achat et en port payé. Lorsque la réclamation de garantie s'avère valide, le produit est retourné à l'acheteur en port payé.

Ceci est la seule garantie offerte par Fuji pour cet appareil et elle a préséance sur tout autre garantie, explicite ou implicite, y compris, sans s'y limiter, les garanties implicites de qualité marchande ou d'adaptation à un emploi particulier. La seule obligation de Fuji sous cette garantie sera de réparer ou de remplacer, à sa seule discrétion, un appareil déterminé par Fuji comme étant défectueux. Fuji ne saurait en aucun cas être tenue pour responsable de profits ou pertes d'exploitation, de dommages-intérêts directs ou indirects, de blessures ou d'éventuels dommages matériels, ou de toute autre perte ou dommage de quelque nature que ce soit. Cette garantie ne s'applique pas aux accessoires. Ce produit a été conçu pour un usage domestique et n'est pas destiné à une utilisation commerciale.

ÍNDICE

Contenidos 20

Precauciones de seguridad ..... 21 - 22

Montaje 22

Lista de piezas..... 23

Preparación 24

Controles del pulverizador 25

Técnica de pulverización 25

Limpieza general..... 26

Mantenimiento 26

Solución de problemas 27

Servicio técnico y piezas 28

Información sobre la garantía 19

Gracias por la compra del sistema de pulverización a turbina PaintWIZ™. Este producto se ha diseñado especialmente para proporcionar una aplicación eficiente de pinturas y acabados en su hogar.

Lea este MANUAL DEL USUARIO para saber cómo funciona su nuevo sistema de pulverización a turbina PaintWIZ™ y podrá lograr excelentes resultados con cada aplicación.

El paquete del sistema de pulverización a turbina PaintWIZ™ incluye lo siguiente:

1. Sistema de pulverización a turbina PaintWIZ™, pistola de pulverización con vaso de 800 ml y un conjunto de boquilla de 2,6 mm

2. Manguera flexible de 20 pies (6 metros)

3. Conjunto de boquilla adicional de 1,8 mm

4. Vaso adicional de 1,3 L

5. Vaso para medir la viscosidad

6. 3 coladores cónicos de pintura

7. Cepillo de limpieza

8. Correa para el hombro

LEA Y SIGA TODAS LAS INSTRUCCIONES DE SEGURIDAD ANTES DE UTILIZAR EL EQUIPO

Guarde este manual de instrucciones para futuras consultas. El usuario es responsable de leer y comprender todas las instrucciones de seguridad antes de operar el equipo. No hacerlo puede causar lesiones graves o la muerte y/o daños materiales. Solo un técnico autorizado puede realizar las reparaciones necesarias. Únicamente se deben usar repuestos genuinos PaintWIZ™.

PELIGRO: EXPLOSIÓN O FUEGO

Los vapores de solventes y pinturas pueden explotar o incendiarse. Esto podría causar lesiones graves o daños materiales.
El sistema a turbina no debe utilizarse en un área contaminada por materiales volátiles o inflamables ya que el funcionamiento normal del motor puede producir chispas. Esto podría causar la ignición de los contaminantes y una explosión peligrosa.

- No pulverice materiales inflamables o combustibles cerca de una llama abierta, luces piloto, fuentes de ignición, como cigarrillos, motores y electrodomésticos, electricidad estática, chispas, calentadores y objetos calientes.
- Mantenga la zona de pulverización bien ventilada. Mantenga un buen suministro de aire fresco en movimiento a través del área de trabajo.
- Apague y desconecte el cable de alimentación antes de realizar reparaciones o llevar a cabo el mantenimiento del equipo.
- No fume en el área de pulverización.
- No accione interruptores de luz ni haga funcionar motores o productos similares que puedan producir chispas en el área de pulverización.
- Debe haber equipos para extinción de incendios en buen estado de funcionamiento.
- No utilice materiales con un punto de inflamación por debajo de 70 °F (21 °C). El punto de inflamación es la temperatura en la cual un fluido puede producir vapores suficientes para causar su ignición .
- El plástico puede generar chispas de electricidad estática. Nunca cuelgue plásticos para cerrar el área de pulverización. No use cubiertas plásticas al pulverizar materiales inflamables.
- No pulverice ningún material sobre la caja de la turbina o la manguera.
- No utilice materiales que contengan cloro o lejía.
- No utilice solventes de hidrocarburos halogenados, como cloruro de metileno y 1.1.1 tricloroetano.

PELIGRO: VAPORES PELIGROSOS

Las pinturas, los solventes, los tintes, los barnices, los insecticidas y otros materiales pueden ser perjudiciales si se inhalan o entran en contacto con la piel, los ojos o el cuerpo. Esto podría causar trastornos graves como náuseas , desmayos o envenenamiento.

- Lea las MSDS (hojas de datos de seguridad del material) para conocer los peligros específicos de los fluidos que esté utilizando.
- Siempre use ropa, guantes, protección ocular y auditiva apropiadas.
- Siempre use un respirador o máscara. Lea todas las instrucciones del respirador o máscara para asegurarse de que le brindará la protección necesaria contra la inhalación de vapores nocivos.
- Almacene fluidos peligrosos en recipientes aprobados y deséchelos de acuerdo con las normas aplicables.
- No intente detener ni desviar posibles fugas de fluidos con la mano o el cuerpo.

ADVERTENCIA DE LA PROPOSICIÓN 65

La manipulación de los cables eléctricos recubiertos de este producto lo expone al plomo, una sustancia química que el Estado de California reconoce como causante de cáncer, defectos de nacimiento y otros daños reproductivos. Lávese las manos después de su uso.

PELIGRO DE DESCARGA ELÉCTRICA

- No sumerja la turbina en agua o cualquier otro líquido.
- No pulverice en exteriores en condiciones climáticas de mucho viento o lluvia.
- Compruebe que los terminales eléctricos de la unidad de turbina y de los cables de prolongación estén intactos.
- Siempre desconecte la unidad del suministro de corriente cuando llene el recipiente de pintura.
- Nunca permita que la unidad se congele.
- No utilice el cable de alimentación como elemento de fuerza para tirar de la turbina.

USO DEL CABLE DE PROLONGACIÓN

Si utiliza un cable de prolongación, asegúrese de que tenga la certificación de UL/CSA/ETL. Se recomienda utilizar un cable calibre 16 o calibre 14. Un cable de calibre inferior ocasionará una caída de tensión, lo que generaría pérdida de potencia y sobrecalentamiento. Si no está seguro, use un calibre más grueso.
Si se utiliza un cable de prolongación en exteriores, debe estar marcado con el sufijo W-A después de la designación del tipo de cable.

PELIGROS POR USO INADECUADO DEL EQUIPO

El uso inadecuado del equipo puede causar lesiones graves o la muerte.

- Nunca apunte el pulverizador a otra persona o animal. En caso de lesión, consulte a un médico experto inmediatamente.
- No utilice ni pulverice cerca de niños. Manténgalos alejados del equipo en todo momento.
- No se estire ni se pare sobre una superficie inestable. Mantenga la postura y el equilibrio eficaz en todo momento.
- Manténgase alerta y preste atención a lo que está haciendo.
- No utilice el equipo si está cansado o bajo la influencia de drogas o alcohol.
- No tape la cubierta del filtro de aire ya que esto restringirá el ingreso de aire a la admisión y provocará un sobrecalentamiento.
- No retuerza ni doble la manguera.
- No utilice la manguera como elemento de fuerza para tirar del equipo o levantarlo.
- Compruebe la manguera, los conectores de la manguera, el cable de alimentación y otros componentes antes y después de cada uso. Todas las piezas desgastadas o dañadas deben reemplazarse de inmediato.
- Utilice únicamente repuestos originales PaintWIZ™.
- Este equipo está diseñado ÚNICAMENTE para uso doméstico.

REPARACIONES Y MANTENIMIENTO DE EQUIPOS CON DOBLE AISLAMIENTO

EN EL CASO DE UN EQUIPO CON DOBLE AISLAMIENTO, SE PROPORCIONAN DOS SISTEMAS DE AISLAMIENTO EN VEZ DE UNA CONEXIÓN A TIERRA. NO SE PROPORCIONA NINGÚN MEDIO DE CONEXIÓN A TIERRA EN UN EQUIPO CON DOBLE AISLAMIENTO, NI SE DEBE AÑADIR DICHO MEDIO. LAS REPARACIONES Y EL MANTENIMIENTO DE UN PULVERIZADOR CON DOBLE AISLAMIENTO REQUIEREN MUCHA PRECAUCIÓN Y CONOCIMIENTO DEL SISTEMA, Y DEBE REALIZARLOS SOLAMENTE PERSONAL DE SERVICIO TÉCNICO CALIFICADO. LOS REPUESTOS PARA UN PULVERIZADOR DE DOBLE AISLAMIENTO DEBEN SER IDÉNTICOS A LAS PIEZAS QUE REEMPLAZAN. EL PULVERIZADOR CON DOBLE AISLAMIENTO ESTÁ MARCADO CON LAS PALABRAS “DOUBLE INSULATED” (DOBLE AISLAMIENTO) Y EL SÍMBOLO (UN CUADRADO DENTRO DE UN CUADRADO) TAMBIÉN ESTÁ MARCADO SOBRE EL EQUIPO.

MONTAJE

Colocación de la correa para hombro (opcional)

Coloque la correa para hombro haciendo un bucle en cada extremo de la correa en los ojales ubicados a ambos extremos de la turbina.

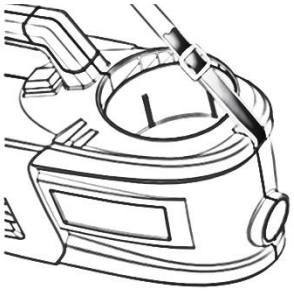

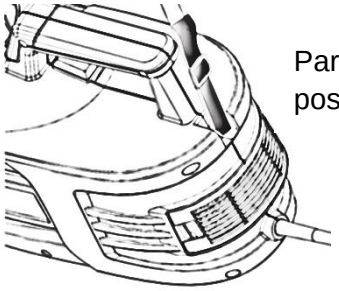

Conexión de la manguera

Conecte un extremo de la manguera de aire a la parte posterior de la pistola de pulverización y asegúrese de que la manguera esté colocada de forma segura. Repita el mismo paso cuando conectar la manguera a la unidad de la turbina.

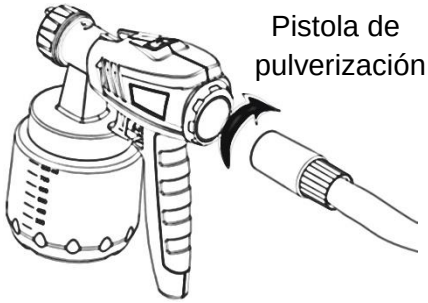

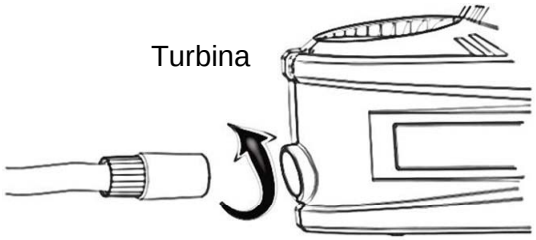

LISTA DE PIEZAS

PW25000

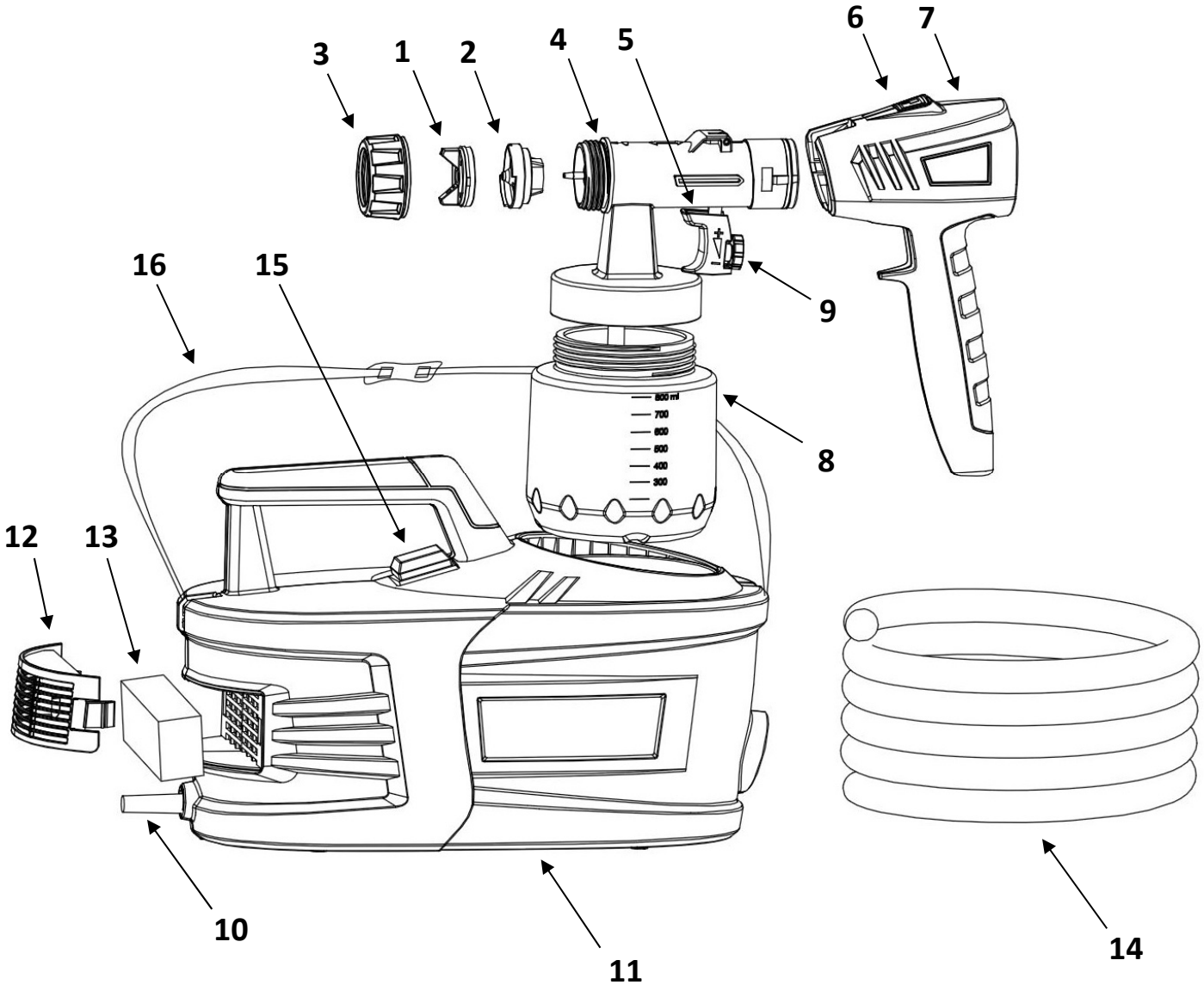

Número	Nombre del elemento
1	Tapón de aire
2	Boquilla
3	Collarín
4	Cuerpo de la pistola – parte delantera
5	Gatillo
6	Botón de liberación de desbloqueo
7	Cuerpo de la pistola – parte posterior
8	Vaso
9	Dial para control de fluidos
10	Cable de alimentación
11	Turbina
12	Cubierta del filtro
13	Filtro
14	Manguera de aire
15	Interruptor de encendido/apagado
16	Correa para hombro

PREPARACIÓN

Su sistema a turbina PaintWIZ™ puede usarse para pulverizar varios materiales entre los que se incluyen pinturas, tintes, barnices, lacas, esmaltes, goma laca, selladores, uretanos, abrillantadores y látex sin diluir o ligeramente diluidos.

NOTA: ***Consejos sobre cómo diluir el fluido siempre se puede encontrar en el bote de pintura.***

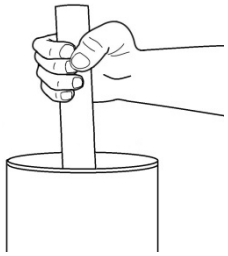

El vaso de viscosidad incluido ayuda a medir la viscosidad (espesor) de la pintura. Para medir adecuadamente la viscosidad, revuelva bien el material.

Sumerja el vaso de viscosidad en el material.

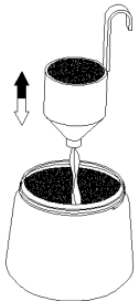

Sostenga el vaso de prueba hacia arriba y mida el tiempo en segundos transcurrido hasta que el material deje de salir se agote.

Esta es solo una guía aproximada.

Recomendaciones para diluir el material:	
Material de pulverización	Tiempo de (s)
Esmalte de aceite	25 - 60
Imprimador a base de aceite	30 - 60
Tinte a base de aceite	No se requiere dilución
Sellador transparente	No se requiere dilución
Poliuretano	No se requiere dilución
Barniz	20 - 60
Laca y sellador de lijado para laca	25 - 35
Acabados automotrices	20 - 40
Látex	Hasta 100

Es posible que sea necesario diluir el material utilizado con el solvente o diluyente apropiados. Para pulverizar látex o pintura de viscosidad más gruesa, puede ser necesario diluir el material más de lo que indica el fabricante del revestimiento.

El material siempre debe colarse para eliminar las impurezas en la pintura antes de la pulverización. Las impurezas pueden obstruir el pulverizador y también generarán un acabado deficiente.

Una vez que haya diluido y colado el material correctamente, llene el vaso. Enrosque el vaso en el pulverizador asegurándose de que esté enroscado y ajustado correctamente.

Alineación del tubo de recogida

El tubo de recogida se puede alinear en función del ángulo en el que está pulverizando. Cuando el tubo de recogida está colocado correctamente, todo el contenido del contenedor se pulverizará con desperdicio mínimo.

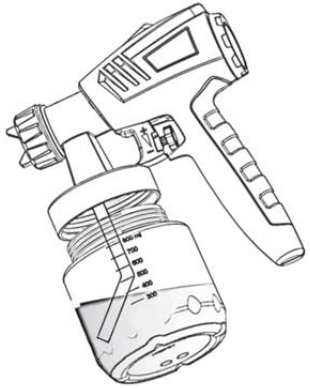

Al pulverizar en dirección descendente, la parte inferior del tubo de recogida debe apuntar hacia delante.

Al pulverizar hacia arriba, la parte inferior del tubo de recogida debe apuntar hacia atrás.

CONTROLES DEL PULVERIZADOR

En el pulverizador se puede elegir entre tres ajustes de chorro de pulverización diferentes dependiendo de la aplicación y del objeto de destino.

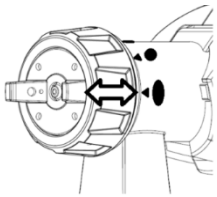

El selector de patrón de pulverización se puede encontrar en la sección delantera del pulverizador.

Gire el tapón de aire para alinear la punta de flecha de su patrón de pulverización deseado con la bocina del tapón de aire.

¡RIESGO DE LESIONES! Nunca apriete el protector del gatillo mientras ajusta el tapón de aire.

Este tapón de aire solo se puede mover un cuarto de vuelta. No lo fuerce.

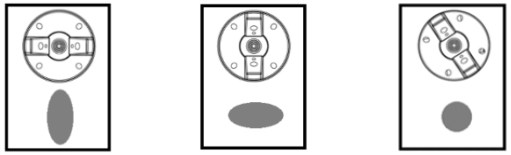

Gire el tapón de aire a la posición horizontal. Este ajuste produce un patrón de pulverización vertical.

El ajuste el tapón de aire en una posición vertical produce un patrón de pulverización horizontal.

El ajuste del tapón de aire en un ángulo de 45º genera un patrón de pulverización circular . Debido a que este tamaño del patrón de pulverización es mucho más pequeño, debe bajar el control de fluidos para reducir la cantidad de pulverización de pintura a través de la boquilla. Si no lo hace, generará rayas.

Ajuste el volumen del material girando el dial de control de fluidos en la parte trasera del gatillo.

Girar el dial hacia la derecha (+) aumentará el volumen de material.

Girar el dial hacia la izquierda (-) disminuirá el volumen de material.

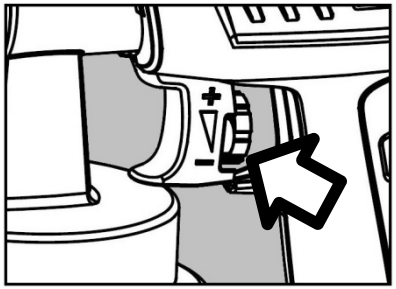

TÉCNICA DE PULVERIZACIÓN

El resultado de la pulverización dependerá en gran medida de la suavidad y la limpieza de la superficie a pulverizar. La superficie debe prepararse cuidadosamente y mantenerse libre de polvo.
Cubra o ponga cinta en todas las superficies que no pulverizará.
Antes de comenzar a pulverizar, es aconsejable probar siempre su patrón de pulverización sobre un cartón o una superficie similar para encontrar el ajuste correcto.

Comience la pulverización fuera de la zona objetivo y evite interrupciones en el interior de dicha área.

Asegúrese de sostener la pistola a una distancia uniforme de aprox. 2 (5,08 cm) a 12 pulgadas (30,48 cm) del objeto de destino.

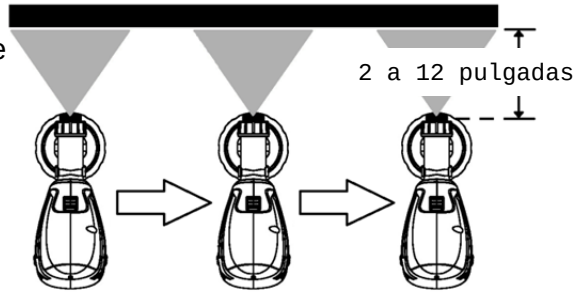

CORRECTO

Mueva la pistola de pulverización de manera uniforme transversalmente o hacia arriba y hacia abajo, dependiendo de la configuración del patrón de pulverización. Un movimiento constante de la pistola de pulverización da como resultado una calidad uniforme sobre la superficie.

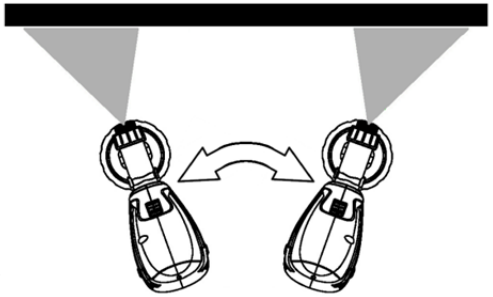

INCORRECTO

Al flexionar la muñeca mientras pulveriza, una acumulación más abundante tendrá lugar en el centro, lo que genera desigualdades y rayas.

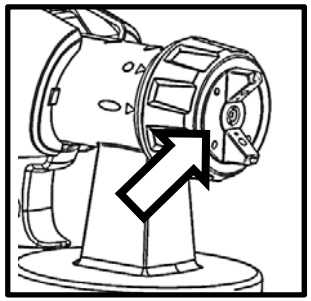

Limpie cualquier acumulación de pintura en la boquilla y el tapón de aire.

LIMPIEZA GENERAL

¡ADVERTENCIA! Nunca ponga ninguna pieza del motor de la turbina bajo el agua ni la sumerja en líquidos.

¡ADVERTENCIA! No utilice materiales con un punto de inflamación por debajo de 70 °F (21 °C). El punto de inflamación es la temperatura en la cual un fluido puede producir vapores suficientes para encenderse.

¡ADVERTENCIA! El área de limpieza debe estar libre de vapores inflamables y bien ventilada.

La limpieza adecuada es el requisito previo para un funcionamiento sin problemas de su pulverizador de pintura.

1. Desenchufe el cable de alimentación, mantenga presionado el gatillo del pulverizador.

2. Desenrosque el vaso para que el material que queda dentro de la pistola vuelva al vaso.

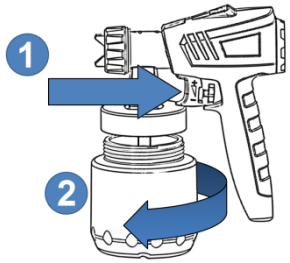

3. Vacíe el material que queda en el vaso en una lata de pintura o recipiente.

4. Limpie el vaso con agua tibia y jabón en el caso de materiales a base de agua o con los alcoholes minerales recomendadas en el caso de material a base de aceite.

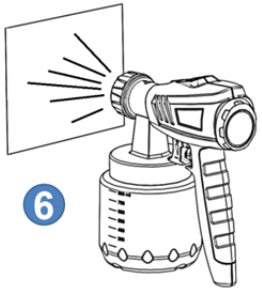

5. Vierta una pequeña cantidad de agua tibia jabonosa o de alcoholes minerales en el vaso y atorníllelo de nuevo en el pulverizador.

6. Conecte el tomacorriente del pulverizador y pulverice el solvente o el agua en un pedazo de tela o material de desecho. Al pulverizar la solución de limpieza, siempre hágalo al aire libre y en una zona segura.

7. Limpie el exterior del pulverizador con un paño humedecido con agua o alcohol mineral.

8. Desenrosque el collarín y retire el tapón de aire y la boquilla, luego limpie estos componentes con agua o con alcohol mineral y el cepillo que se suministra. **Nunca** utilice un objeto afilado para limpiar estas piezas.

NOTA: En el montaje, preste atención a la pequeña costilla situada en la parte inferior de la boquilla. El rebaje situado en las roscas del pulverizador debe coincidir con la costilla de la boquilla. No lo fuerce.

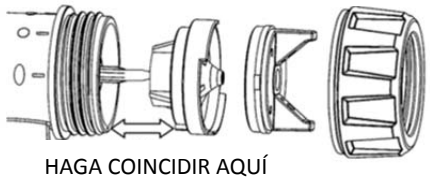

Para desbloquear y separar la parte delantera del cuerpo del pulverizador, pulse el botón negro “Desbloquear” (Unlock) situado en la parte superior central del pulverizador y tire cuidadosamente para separarlo. Inspeccione y limpie el material visible en la parte delantera.

Añada lubricante como vaselina al sello de goma de color negro, a continuación, vuelva a montar el pulverizador.

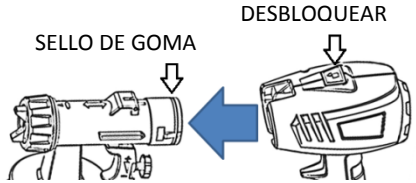

Con el cepillo de limpieza y agua jabonosa tibia, limpie el tubo de recogida en el vaso. Mantener el tubo de recogida limpio es importante ya que es el paso de material del vaso a la pistola; cualquier obstrucción afectará el flujo de material.

MANTENIMIENTO

Su pulverizador PaintWIZ contiene un filtro lavable o reutilizable. Debe verificar y asegurarse de que este filtro se mantenga limpio.

1. Desenganche la cubierta del filtro de aire de la parte posterior de la turbina y ábrala.

2. Retire el filtro sucio y lave con agua jabonosa tibia. Deje que se seque antes de volver a instalar.

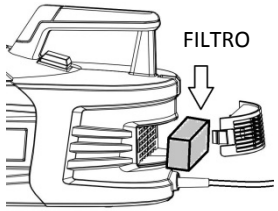

Si el filtro no parece limpio después de lavarlo, reemplácelo por uno nuevo.

¡ADVERTENCIA! Nunca utilice la turbina sin el filtro instalado. Esto podría generar el ingreso de residuos en la turbina y dañar su equipo.

SOLUCIÓN DE PROBLEMAS

PATRONES DE PULVERIZACIÓN DEFICIENTES

Causa	Solución
El material no está suficientemente diluido	Diluya con agua o con el solvente apropiado
El diafragma bajo la tapa del vaso no está instalado o está sucio	Instale o limpie el diafragma
Tubo de recogida obstruido o suelto	Limpie o inserte el tubo de recogida
No hay presión en el vaso	Apriete el vaso en el pulverizador
Conducto de aire bloqueado en el cuerpo del pulverizador	Limpie el conducto de aire (orificio de ventilación de 4 mm por debajo de la tapa del vaso)

GOTAS O RAYAS DE MATERIAL SOBRE LA SUPERFICIE PULVERIZADA

Causa	Solución
Exceso de material pulverizado	Gire el dial de control de fluidos hacia la izquierda (-)
Pasada lenta	Aumente la velocidad de su pasada
El material está demasiado diluido	Agregue material no diluido para lograr el tiempo de ejecución correcto
Pulverización demasiado cerca de la superficie que se está pintando	Mantenga el pulverizador en ángulo recto con respecto a la superficie que está pintando y a una distancia de entre 2 pulgadas (5,08 cm) y 12 pulgadas (30,48 cm)

MATERIAL ACUMULADO EN UN LADO DEL PATRÓN

Causa	Solución
Orificios del tapón de aire parcialmente bloqueados	Limpie el tapón de aire a fondo

MATERIAL SECO O RUGOSO SOBRE LA SUPERFICIE PULVERIZADA

Causa	Solución
No se está pulverizando suficiente material	Gire el dial de control de fluidos hacia la derecha (+)
Pulverizador demasiado lejos de la superficie	Sostenga el pulverizador a una distancia de entre 2 pulgadas (5,08 cm) y 12 pulgadas (30,48 cm) o más cerca en el caso de objetos pequeños
Pasadas de pulverización no solapadas adecuadamente	Solape las pasadas en aproximadamente 1/3 del ancho sobre la pasada anterior

FUGA DE PINTURA EN LA PARTE DELANTERA DE LA PISTOLA

Causa	Solución
Boquilla desgastada o dañada	Cambie la boquilla
Residuos o material seco en la boquilla	Limpie la boquilla

PULVERIZACIÓN DE MANERA PULSÁTIL

Causa	Solución
El vaso de material está casi vacío	Recargue el vaso de material
Conductos del material bloqueados	Limpie a fondo los conductos del material con agua o alcohol mineral utilizando el cepillo que se suministra
Boquilla de pintura desgastada o dañada	Limpie la boquilla o reemplácela si es necesario
El diafragma bajo la tapa del vaso no está instalado o está sucio	Instale o limpie el diafragma
Filtro de aire del pulverizador sucio	Limpie o reemplace el filtro de aire

SALPICADO DEL MATERIAL

Causa	Solución
La viscosidad es demasiado gruesa	Diluya el material

SERVICIO TÉCNICO Y PIEZAS

Lea y siga las recomendaciones de la página de solución de problemas.
Esta unidad no contiene ninguna pieza eléctrica que se pueda reparar. No realice reparaciones ni mantenimiento por sí mismo.
Si está teniendo problemas o tiene alguna pregunta, visite www.paintwiz.com.
Si todavía no puede encontrar la respuesta correspondiente, póngase en contacto con nuestras oficinas al 1-800-650-0930 de lunes a viernes de 8 am a 4 pm (hora del este) dentro de América del Norte.
Si se encuentra fuera de América del Norte, puede comunicarse con nosotros al 416-650-1430 de lunes a viernes de 8 a. m. a 4 p. m. (hora del este).

Registre su producto en www.paintwiz.com/product-registration

DATOS TÉCNICOS

Modelo	PW25000
Tensión nominal	120 V ~
Nominal de entrada	4.7A
Doble aislamiento	⧈
Capacidad del recipiente	800mL

Fuji Industrial Spray Equipment
40 Magnetic Drive, Unit # 48
Toronto, Ontario M3J 2C4
Canadá

TM/MC Copyright © 2015 Fuji Spray® Toronto, Canadá

Garantía limitada de PaintWIZ™

PaintWIZ™, una división de Fuji Industrial Spray Equipment Ltd. ("Fuji") ofrece una garantía del vendedor limitada de 12 meses sobre el producto al comprador original en vigor a partir de la fecha de compra contra defectos de materiales y mano de obra.

La garantía no cubre daños o defectos que surjan como resultado del abuso, uso indebido, accidente, negligencia, mal funcionamiento, corrosión, desgaste normal, mantenimiento de la pistola inadecuado o falta del mismo u otros aspectos del mantenimiento del producto, daños derivados de un montaje, instalación u operación incorrectos, o daño causado por el uso del producto para una finalidad distinta de aquella para la que se diseñó o su uso previsto. La garantía se anula si se realizan o se intentan realizar reparaciones al producto por alguien que no sea Fuji o su agente autorizado, o si se hace o pretende realizar cualquier modificación sobre el producto.

Los compradores ubicados en América del Norte deben obtener un número de autorización de devolución llamando a Fuji al 1-800-650-0930 antes de devolver el producto a Fuji o a su representante designado. Los compradores ubicados fuera de América del Norte deben ponerse en contacto con el vendedor del cual adquirió el producto. En todos los casos, los compradores deben devolver el producto junto con el comprobante de compra y con el envío prepago. Para reclamos de garantía válidos, el producto se devolverá al comprador con el envío prepago.

Esta es la única garantía proporcionada por Fuji con respecto al producto y se otorga en lugar de cualquier otra garantía, expresa o implícita, incluida, entre otras, cualquier garantía de comerciabilidad o aptitud para un propósito en particular. La única obligación de Fuji en virtud de esta garantía será, a su elección, la de reparar o reemplazar un producto que determine Fuji que es defectuoso. En ningún caso, Fuji será responsable de la pérdida o lucro cesante, daños incidentales o consecuentes, daños a ninguna persona o bien, o cualquier otro daño de cualquier naturaleza. Esta garantía no se aplica a los accesorios. Este producto se ha diseñado para uso doméstico solamente y no está destinado para propósitos comerciales.